archikon

PODCIĄG P5.1

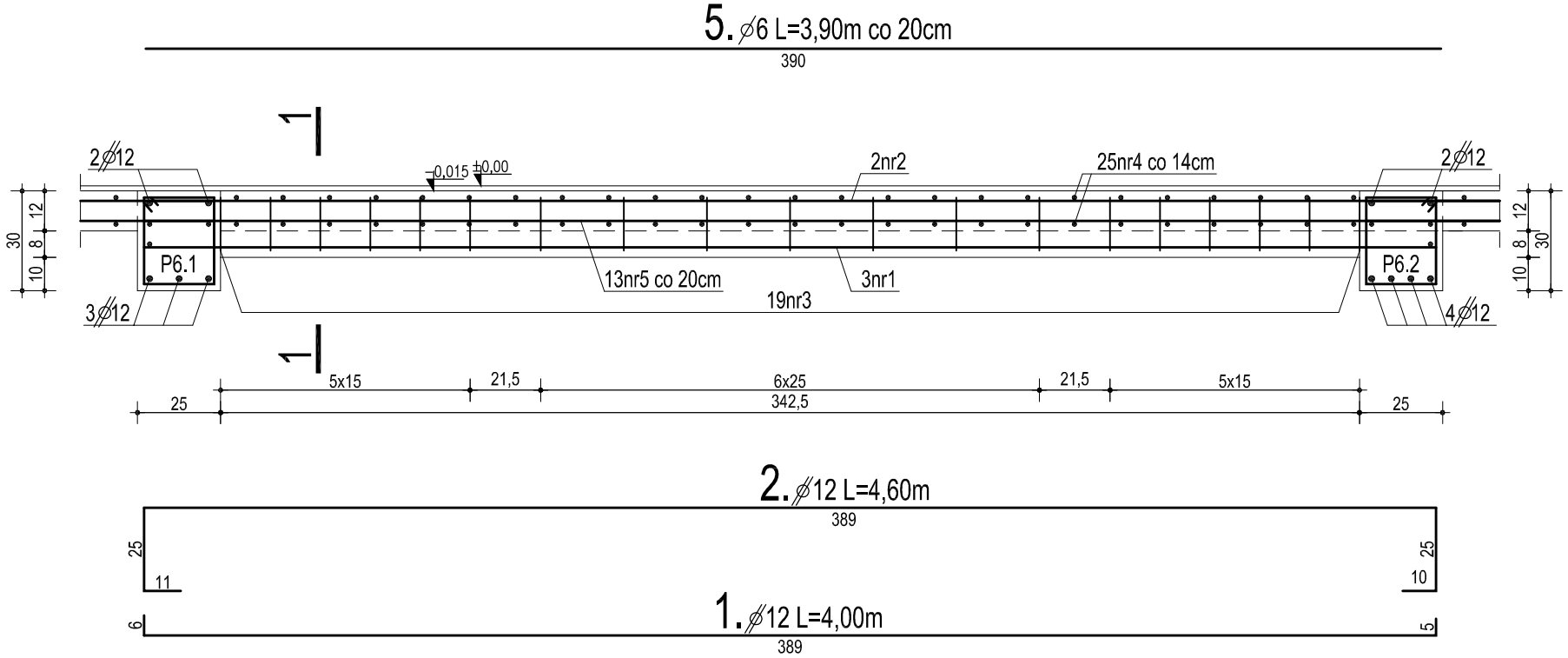

Przekrój 1-1

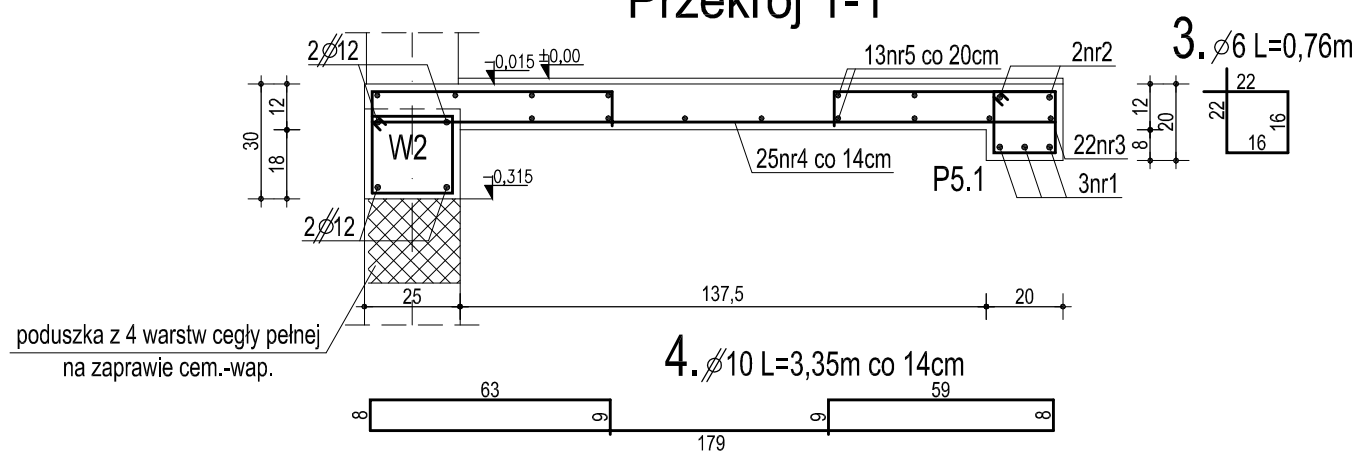

ZESTAWIENIE STALI ZBROJENIOWEJ

Lp.	ELEMENT	NR	ŚR.	DŁUGOŚĆ	ILOŚĆ	DŁUGOŚĆ CAŁKOWITA			
						A-0	A-III		
			mm	m	szt.	⌀ 6	⌀10	⌀12	⌀16
1	PODCIĄG P5.1	1	12	4,00	3			12,00	
		2	12	4,60	2			9,20	
		3	6	0,76	19	14,44			
2	PŁYTA	4	10	3,35	25		83,75		
		5	6	3,90	13	50,70			
						65,14	83,75	21,20	

⌀ 6 → 65,14x0,222=14,5kg (A-0→St0S)

⌀10 → 83,75x0,617=51,7kg (A-III→34GS)

⌀12 → 21,20x0,888=18,8kg (A-III→34GS)

BETON B20
STAL ⌀A-III (34GS)
⌀ A-0 (St0S)
OTULINA - 2cm

TYTUŁ
PODCIĄG P5.1

TEMAT
WIELORODZINNY BUDYNEK MIESZKALNY
PSZENNO, DZ. NR 216, OBR. PSZENNO

INWESTOR
GMINA ŚWIDNICA
UL. B. GŁOWACKIEGO 4
58-100 ŚWIDNICA

DATA 07.2007
SKALA 1:20
NR RYSUNKU K12

FAZA
PROJEKT WYKONAWCZY

JEDNOSTKA
"A R C H I K O N"
ŚWIDNICA, OFIAR OŚWIĘCIMSKICH 21

PROJEKTANT KONSTRUKCJA
MGR INŻ.
ANDRZEJ HRYCIUK
UPR. KONST.-BUD. AU-F 2/32/79

PODPIS

PODPIS

PODPIS

PODPIS

PODPIS

PODPIS

PRACOWNIA PROJEKTOWA FIRMY
A R C H I K O N
ROBERT KRYŚPIAK
ŚWIDNICA 2007

© WSZELKIE PRAWA ZASTRZEŻONE

ASYSTENT PROJEKTANTA
INŻ. BUD. ADAM GOŁĘBIEWSKI
TECH. BUD. MICHAŁ JAWORSKI

ASYSTENT PROJEKTANTA
MGR INŻ. ARCH.
ROBERT KRYŚPIAK